SNABBGUIDE OCH
MONTERINGSANVISNINGAR

REWATEC
Avloppsteknik

SLAMAVSKILJARE NEO OCH BL26

(slamavskiljare enl. EN 12566-1)

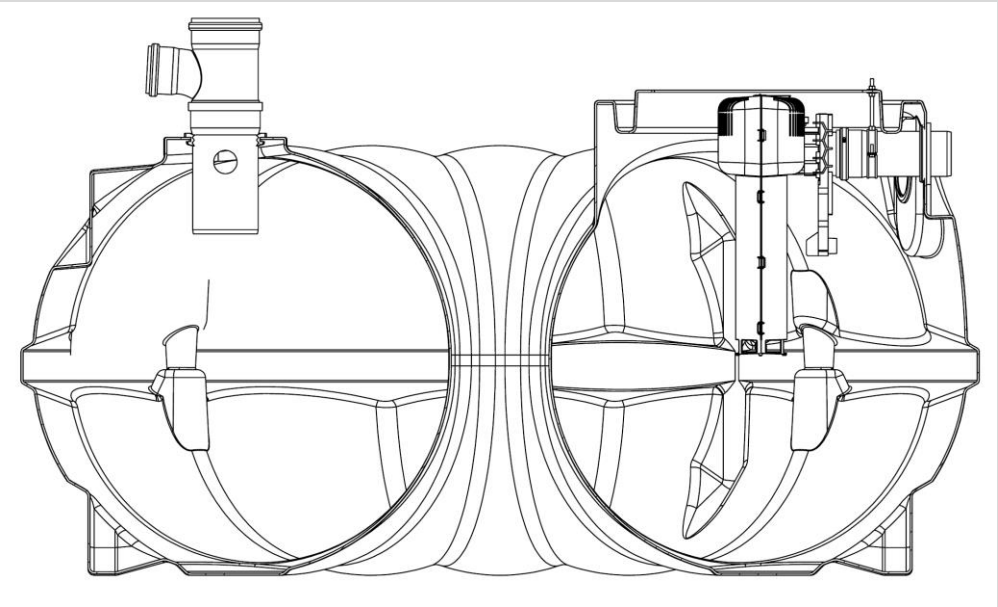

Dok.-Nr.: DOKK8305SE

Version: 2023-06-01

PREMIER TECH WATER AND ENVIRONMENT

Teknisk rådgivning via telefon: 010 206 43 30

info.ptwe.se@premiertech.com

PT-WaterEnvironment.se

© Premier Tech Water and Environment GmbH, Germany

INNEHÅLL

1 SÄKERHETSANVISNINGAR ... 4
2 BESKRIVNING OCH INFORMATION FÖR ANVÄNDARE ... 4
3 SAMMANSÄTTNING AV SLAMAVSKILJARE NEO + BL26 ... 8
3.1 Slamavskiljare NEO ... 8
3.2 Slamavskiljare BL26 ... 9
4 INSTALLATION AV LAMELLFILTER OCH RÖR DN160 ... 10
4.1 Installation av lamellfilter ... 10
4.2 Installation av rör DN160 för slamtömning ... 11
4.3 Installation tätningsring ... 11
4.4 Ventilation/avluftning ... 11
5 LAMELLFILTER ... 12
6 ANLÄGGNINGSTYPER OCH RITNINGAR ... 15
6.1 Tekniska data för behållare ... 15
6.2 Illustrationer ... 16
6.2.1 Slamavskiljare BL 2600 ... 16
6.2.2 Slamavskiljare NEO 3000 ... 17
6.2.3 Slamavskiljare NEO 5000 ... 18
6.2.4 Slamavskiljare NEO 7100 ... 19
6.2.5 Slamavskiljare NEO 10000 ... 20
7 CE-PRESTANDADEKLARATION NEO ... 21
8 CE-PRESTANDADEKLARATION BL26 ... 22
9 SERVICE SCHEMA ... 23

Vänligen notera att Installations- och monteringsinstruktion för NEO lågbyggd tank (DORW5001SE) och for BL26 (DOKK8304SE) är inkluderad i leveransen.

1 SÄKERHETSANVISNINGAR

- Vid samtliga arbeten ska gällande föreskrifter för förebyggande av olyckor beaktas. Vid instigning i eller beträdande krävs en andra person av säkerhetsskäl.
- Vid installation, montering, underhåll, reparation och dylikt ska hänsyn tas till tillämpliga föreskrifter och standarder.
- Tanklocket ska alltid vara stängt. Vid arbeten på tanken ska det öppna manhålet märkas ut och säkras.

2 BESKRIVNING OCH INFORMATION FÖR ANVÄNDARE

En NEO (slamavskiljare enl. EN12566-1) består av högstabila plastbehållare av polyetylen (PE) och kan erhållas i flera storlekar från 3000 till 10000 liter. BL26 kan erhållas som 2600 liter.

Den används för mekanisk rengöring (sedimentering)/förbehandling av avloppsvatten från hushåll. Ett lamellfilter har installerats vid behållarens utlopp, som fångar upp små och suspenderade partiklar (→ långsam infiltration).

Certifikat/rengöringseffekt

En CE-prestandadeklaration enligt EN12566-1 föreligger (se kapitel 7).

Garanti

35 års fabriksgaranti på behållare, 3 års garanti på lamellfiltret

Operatörens skyldigheter

Ditt beteende som operatör av anläggningen varje dag samt regelbundna kontroller bidrar till att förebygga driftfel och ifylld service dokument. Om du observerar de användningsregler som anges här slipper du onödiga kostnader och undviker påfrestningar för miljön.

Förutom allmän omsorg som till exempel att förhindra införsel av otillåtna ämnen, t.ex. kemikalier och andra störande material (se tabellen på nästa sida), måste operatören se till att anläggningen drivs utan backflöde.

Användaren måste se till att regelbundna skötselåtgärder genomförs. Härvid måste alla gällande hygienbestämmelser observeras.

Vid installation och drift måste du se till att anläggningen kan nås för kontroll, underhåll och slamtömning.

Hantera följande föremål och ämnen enligt bestämmelserna för avfallshantering i stället för att kasta dem i avloppet (vasken, toaletten).

Blockera inte

Anläggningen med:	Korrekt hantering av avfall:
Bindor	Soptunna
(Frityr-)fett	Soptunna
Hår (i den mån det kan undvikas)	Soptunna
Plåster	Soptunna
Kattsand	Soptunna
Kondomer	Soptunna
Korkar och kapsyler	Soptunna/återvinningsplats
Bomullspinnar	Soptunna
Rakblad	Soptunna
Trosskydd, tamponger	Soptunna
Tapetklister	Återvinningsplats
Textilföremål (trasor etc.)	Soptunna
Fågelsand	Soptunna
Våtdukar	Soptunna
Våtdukar för babys, oljetrasor	Soptunna
Cigarrettfimpar	Soptunna
Anläggningen överbelastas av:	Korrekt hantering av avfall:
Aska	Soptunna
Matrester (även flytande, t.ex. sur mjölk)	Soptunna
Matolja	Soptunna
Miljön skadas av:	Korrekt hantering av avfall:
Kemikalier	Återvinningsplats
Desinficeringsmedel	Får inte användas
Färg	Återvinningsplats
Lack	Återvinningsplats
Läkemedel	Återvinningsplats/apotek
Motorolja	Återvinningsplats/bensinmack
Oljehaltigt avfall	Återvinningsplats
Växtskyddsmedel	Återvinningsplats
Rengöringsmedel för penslar	Återvinningsplats
Rester av rengöringsmedel	Återvinningsplats
Propplösare	Får inte användas
Spolvatten från avhärdningsanläggningar	Återvinningsplats
Pesticider	Återvinningsplats
Förtunnare	Återvinningsplats
Toalettstenar	Får inte användas

Ventilation/avluftning

Slamavskiljaren och inloppsledningen måste ventileras på lämpligt sätt för att förhindra att det bildas rötgas.

Underhåll och slamtömning

Tillverkarens rekommendation:

- kontrollera slamnivån i behållaren regelbundet
- se till att behållaren töms (slamtömning) när nivån uppgår till 50-70%, töms minst 1ggr/år. Hör med miljökontoret i din kommun vad som gäller
- slamtömning enbart via rör DN160 (informera slamtömningsföretaget om rördiameter!)
- rengör lamellfiltret en gång om året (se beskrivningen i kapitel 5)

Öppna och stänga TopCover-locket

Verktyg: Nyckel nr 13

Förse sedimenteringstanken med skyddsanordningar/stängsel när den öppnas.

Förslut alltid sedimenteringstanken genom att vrida låsspaken på TopCover-locket till läget **ZU** (låst) när arbetet på reningsanläggningen har slutförts, t.ex. som barnlås.

Öppna behållaren:

- Vrid de båda muttrarna som syns på locket 90° medsols för att låsa upp locket.
- Lyft av locket för att genomföra visuella kontroller eller andra serviceåtgärder.

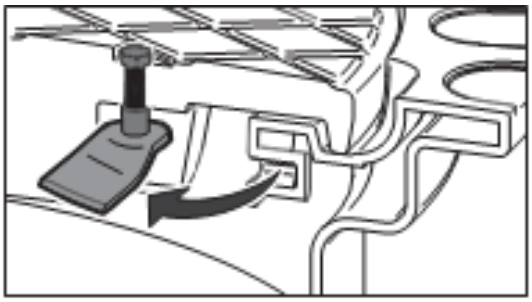

Stänga behållaren:

- Placera locket så att låsstiftet på lockets undersida passar i motsvarande skåra i schaktet.

De synliga muttrarna till lås spaken ska sitta mittemot halsens/stosens skåror.

- Fixera locket genom att vrida de båda muttrarna 90° motsols.
- Kontrollera att locket sitter fast ordentligt.

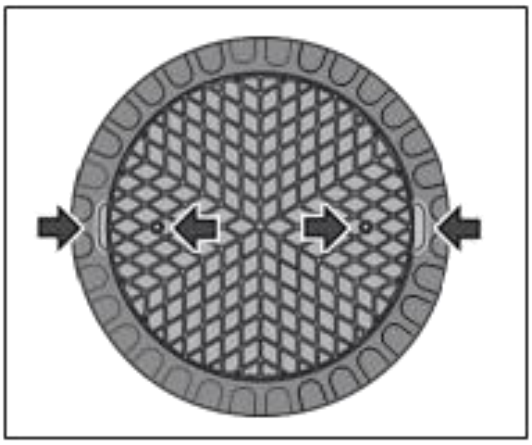

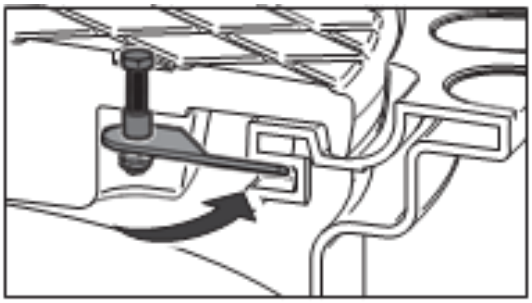

3 SAMMANSÄTTNING AV SLAMAVSKILJARE NEO + BL26

3.1 Slamavskiljare NEO

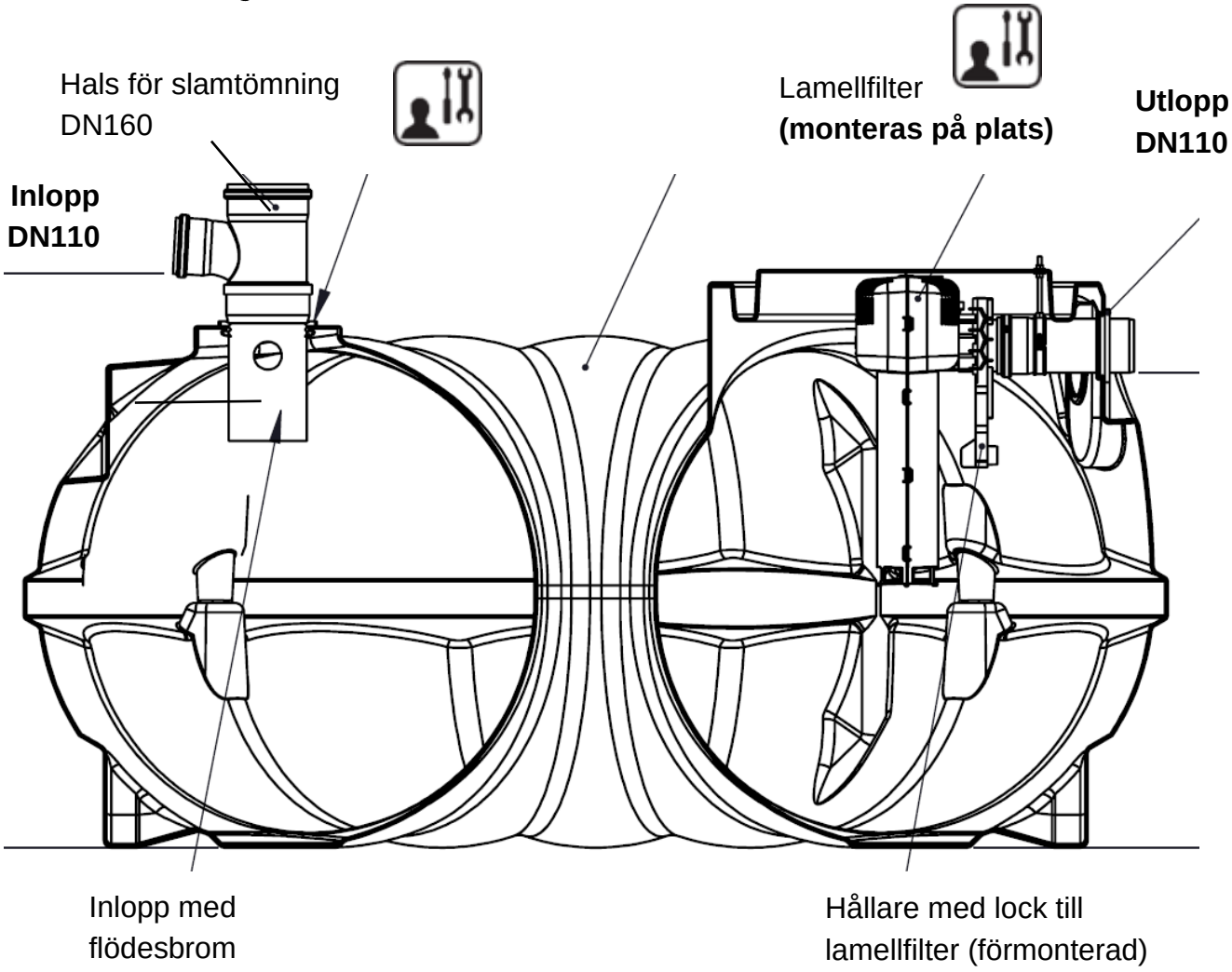

Viktig information:

- Förgrening DN160/110 för inlopp och lamellfilter måste **installeras på plats**. Se kapitel 4.
- Information om tillbehör som t.ex. hals/stos, lock finns i manualen
- Notera att skillnaden mellan in- och utlopp varierar mellan olika tankmodeller upp till 33,5 cm!
- Säkerställ att lamellfiltret är **tillgängligt/nåbart för underhåll och service**, speciellt vid djup installation.

3.2 Slamavskiljare BL26

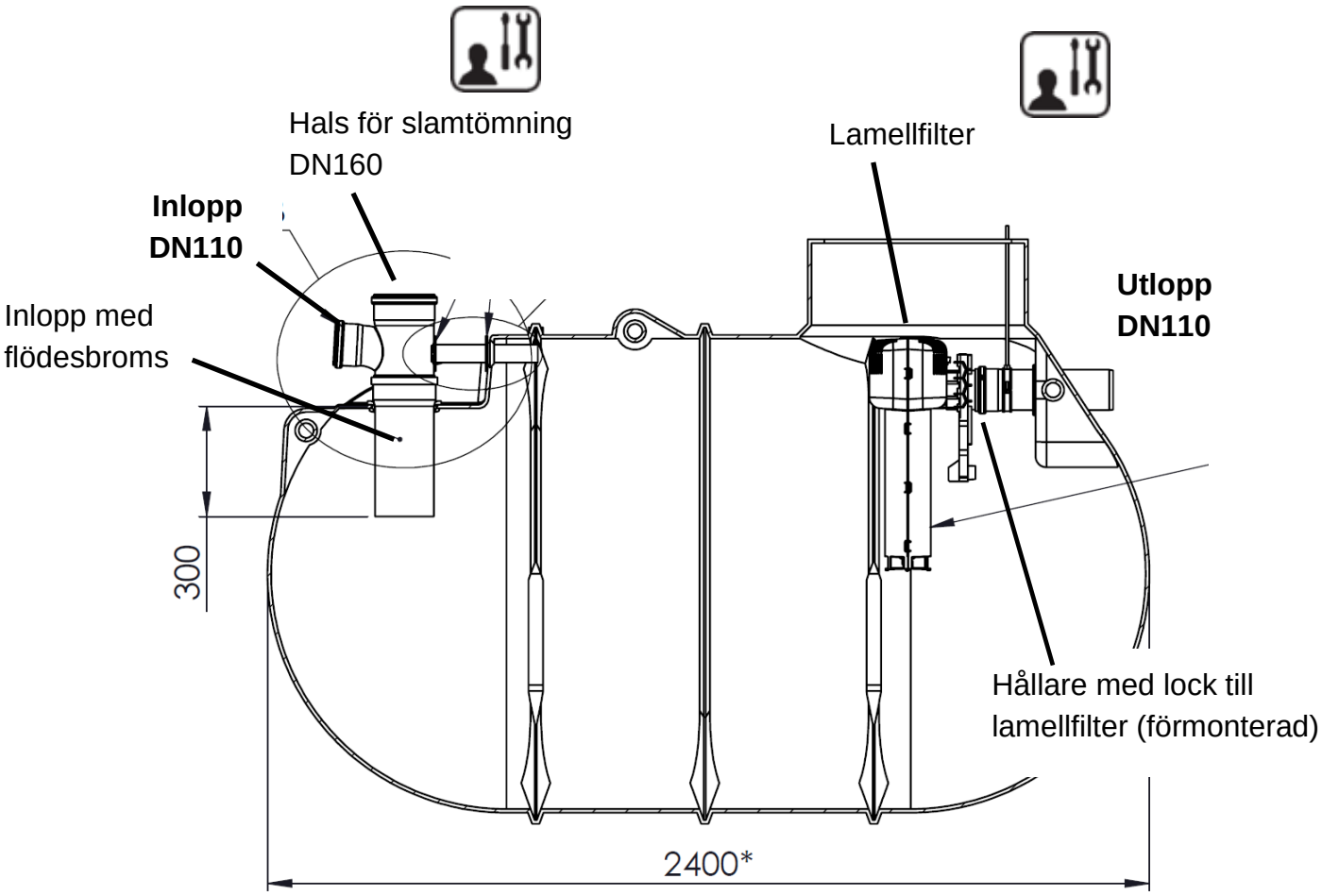

Viktig information:

- Förgrening DN160/110 för inlopp och lamellfilter måste **installeras på plats**. Se kapitel 4.
- Information om tillbehör som t.ex. hals/stos, lock finns i manualen
- Säkerställ att lamellfiltret är **tillgängligt/nåbart för underhåll och service**, speciellt vid djup installation.

4 INSTALLATION AV LAMELLFILTER OCH RÖR DN160

4.1 Installation av lamellfilter

- Placera lamellfiltret ovanifrån i den förmonterade konsolen vid tankutloppet.
- Kontrollera att lamellfiltret knäpper fast korrekt i konsolen.
- Lamellfiltret är klart för användning.

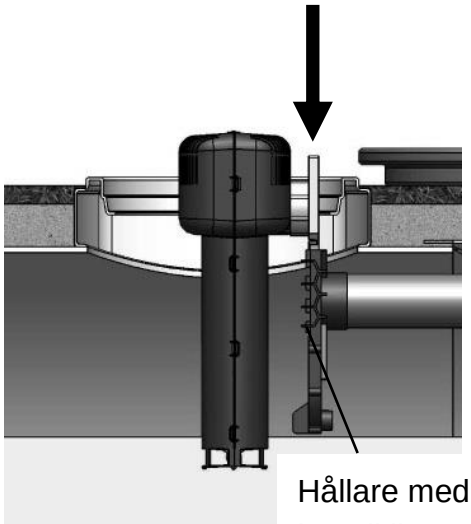

Vänligen notera, att vid underhåll av lamellfiltret skall det demonteras. Vid djupare installationer rekommenderas att förlänga handtaget och installera en bit slang för backspolningen. Se kapitel 5.

4.2 Installation av rör DN160 för slamtömning

- Installera inloppsrör DN110/160 till det förmonterade röret, DN160.
- För anpassning till marknivå, används medföljande rör, DN160 och lock. Korta eller förläng till önskad nivå.

Slamtömning skall endast göras via detta rör.

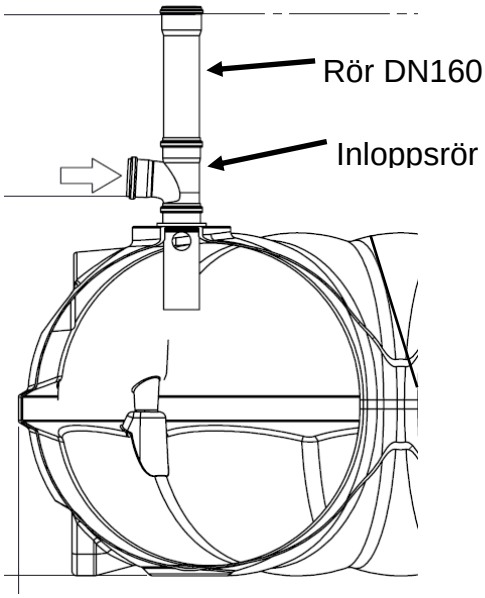

4.3 Installation tätningsring

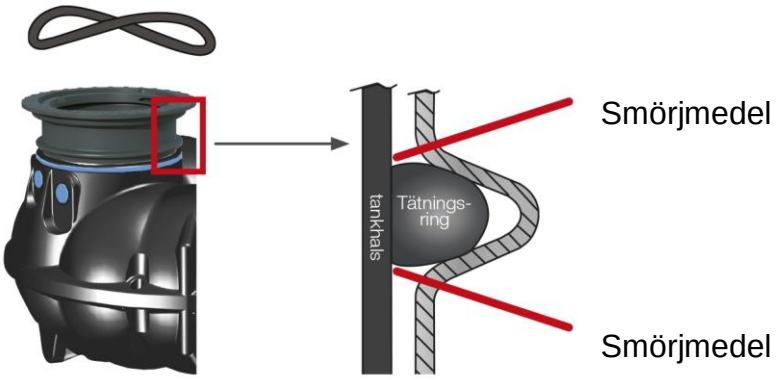

4.4 Ventilation/avluftning

Slamavskiljaren och inloppsledningen måste ventileras på lämpligt sätt för att förhindra att det bildas rötgas.

5 LAMELLFILTER

Framför tankens utloppskoppling sitter ett lamellfilter, vars hållare är försedd med en avloppsspärr. På så sätt förhindras att stora mängder avloppsvatten som innehåller partiklar eller suspenderat material hamnar i utloppsledningen när filtret tas bort för underhåll eller rengöring.

Kontroll av lamellfiltret tillhör underhållsåtgärderna. Filtret är försett med en mekanisk rengöringsanordning samt en slangkoppling för spolning.

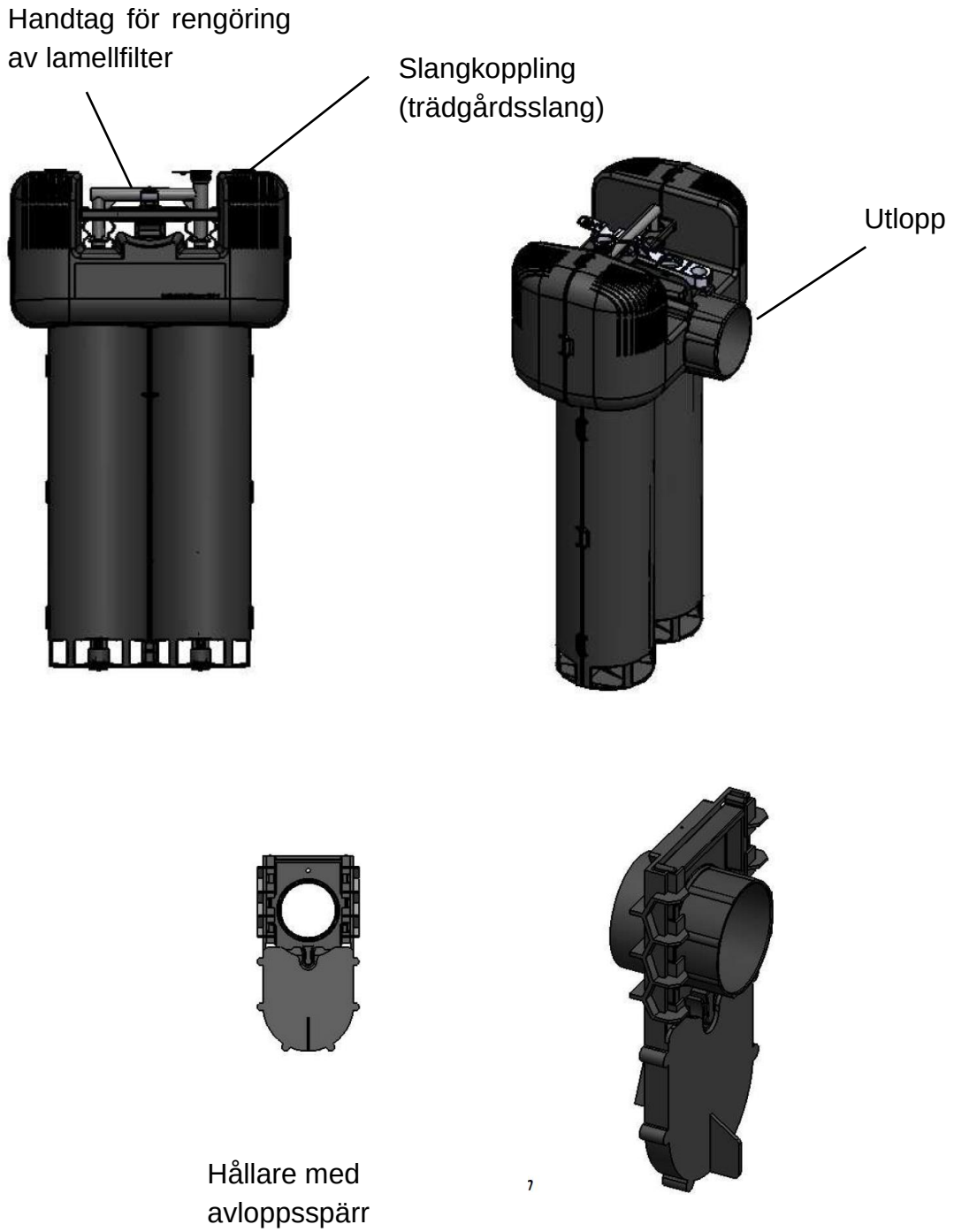

Rengöra lamellfiltret

• Öppna locket och förse öppningen med lämpliga skyddsanordningar. • Se till att inget avloppsvatten hamnar i behållaren vid rengöringen.	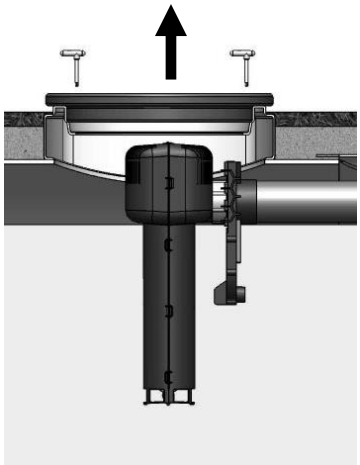
• Greppa handtaget och lyft lamellfiltret ur hållaren genom att dra det rakt upp. • Se till att avloppsspärren är stängd.	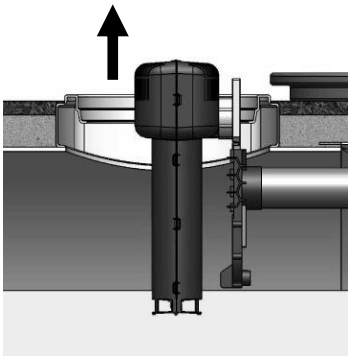
• Ta bort locket på slangkopplingen och sätt på adaptern.	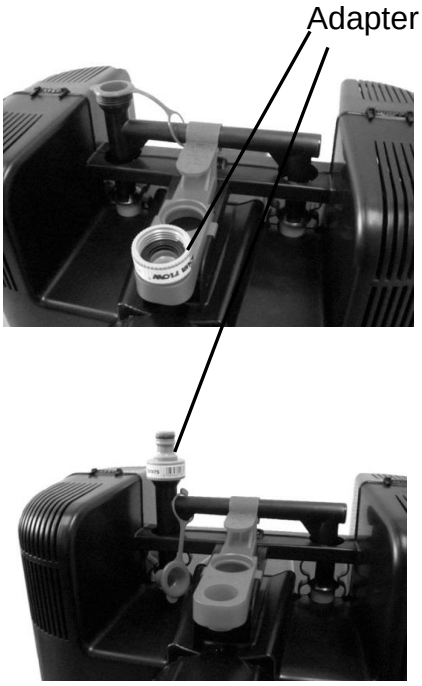

• Anslut slangen, håll lamellfiltret över mansluckan och öppna vattenkranen. • Spola bort avlagringar ur filtret genom att föra rengöringsstången lodrätt så långt upp och ned det går.	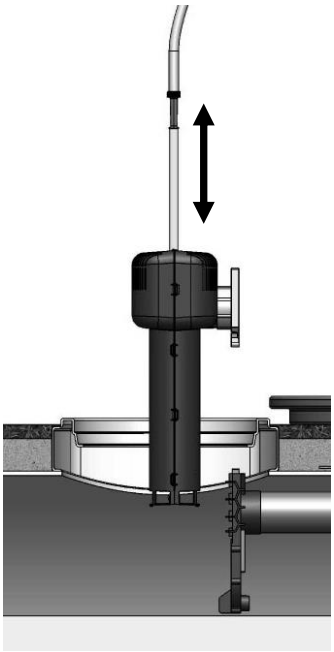
• Stäng vattenkranen, ta bort slangen och sätt tillbaka adaptern i hållaren. • Sätt tillbaka lamellfiltret i hållaren.	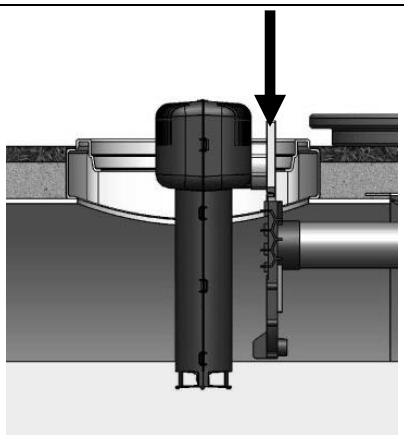
• Stäng locket ordentligt. Se sidan 4	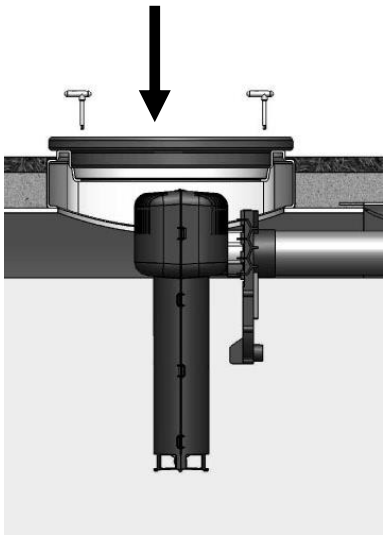

6 ANLÄGGNINGSTYPER OCH RITNINGAR

6.1 Tekniska data för behållare

Dimensioner slamavskiljare NEO + BL26				
Betäckning	**Ordernr**	**Längd**	**Bredd**	**Höjd (tankstomme)**
2600 slamavskiljare BL	KABL2600	240 cm	136 cm	159 cm
3000 slamavskiljare NEO	KANE3000	234 cm	234 cm	105 cm
5000 slamavskiljare NEO	KANE5000	340 cm	230 cm	112 cm
7100 slamavskiljare NEO	KANE7100	337 cm	235 cm	126 cm
10000 slamavskiljare NEO	KANE10X0	542 cm	230 cm	126 cm

Obs:
Information om tillbehör som t.ex. hals/stos, lock finns i manualen

6.2 Illustrationer

Notering:

Ritningen visar exempel av NEO och BL26 slamavskiljare med VS60 hals respektive kon och hals VS20 och lock. (se tillbehör i katalogen)

6.2.1 Slamavskiljare BL 2600

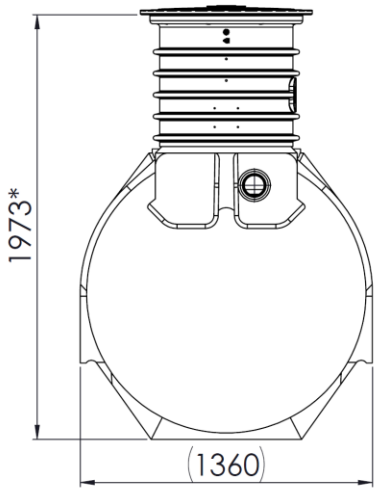

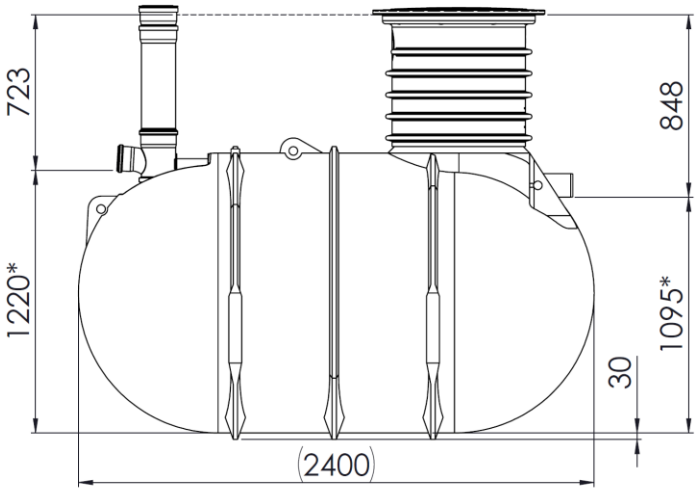

6.2.2 Slamavskiljare NEO 3000

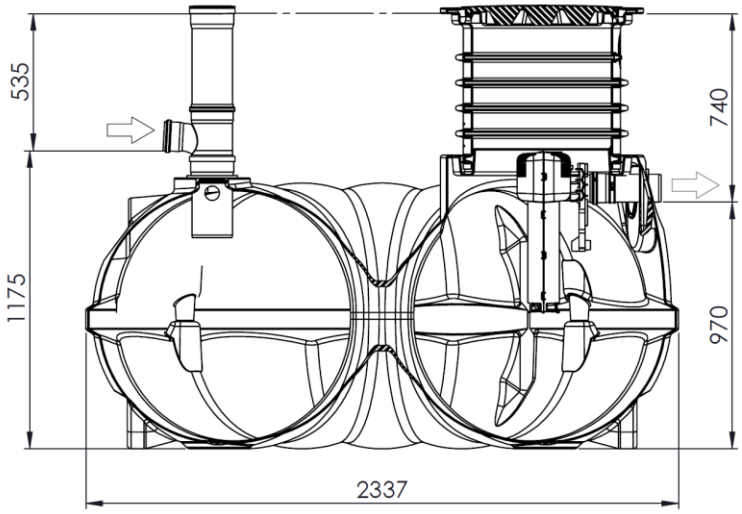

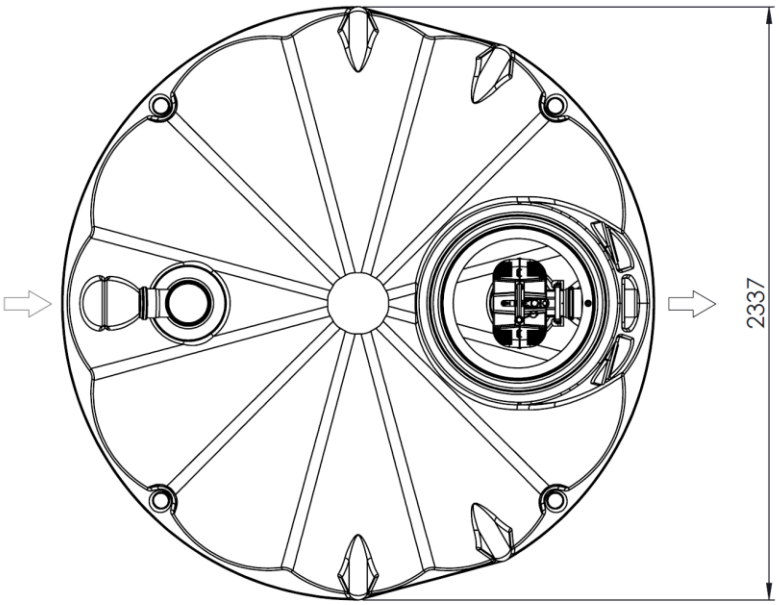

6.2.3 Slamavskiljare NEO 5000

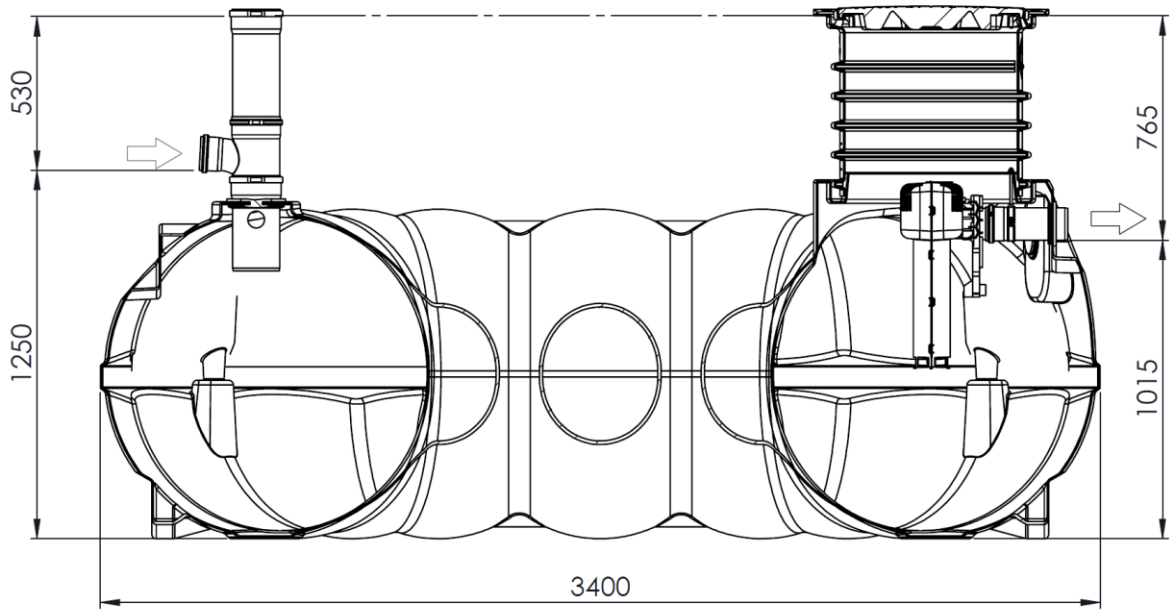

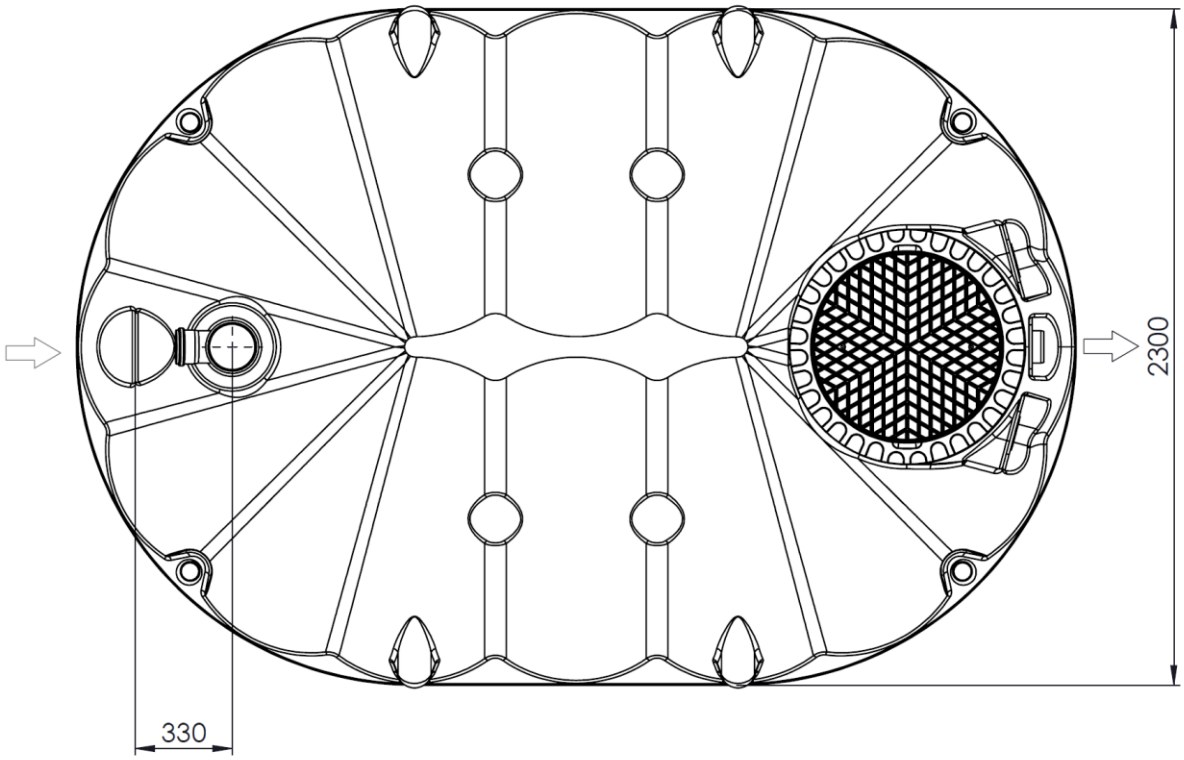

Illustration som exempel på tank med ett hals/stos VS60 och TopCover/lock

6.2.4 Slamavskiljare NEO 7100

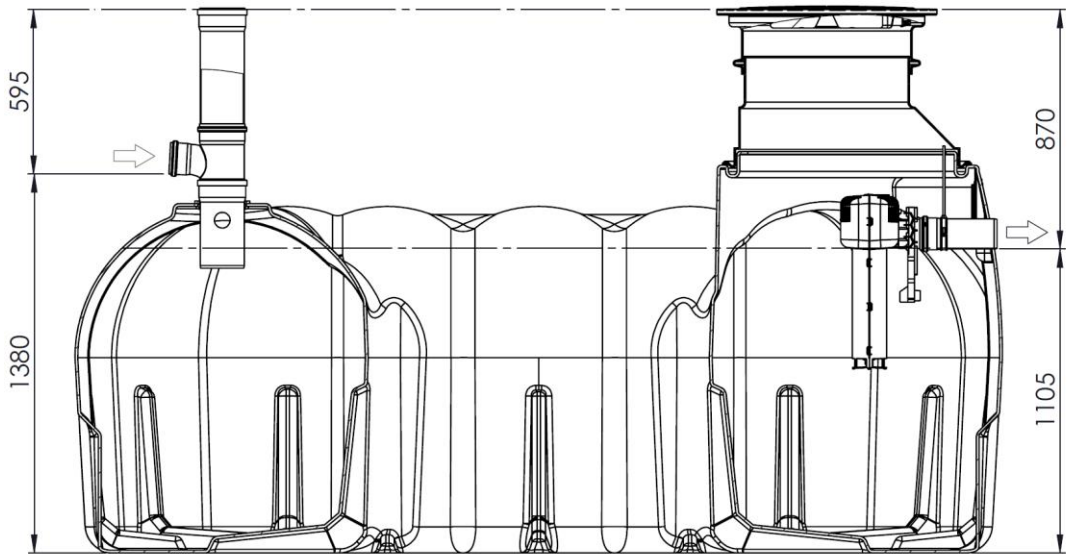

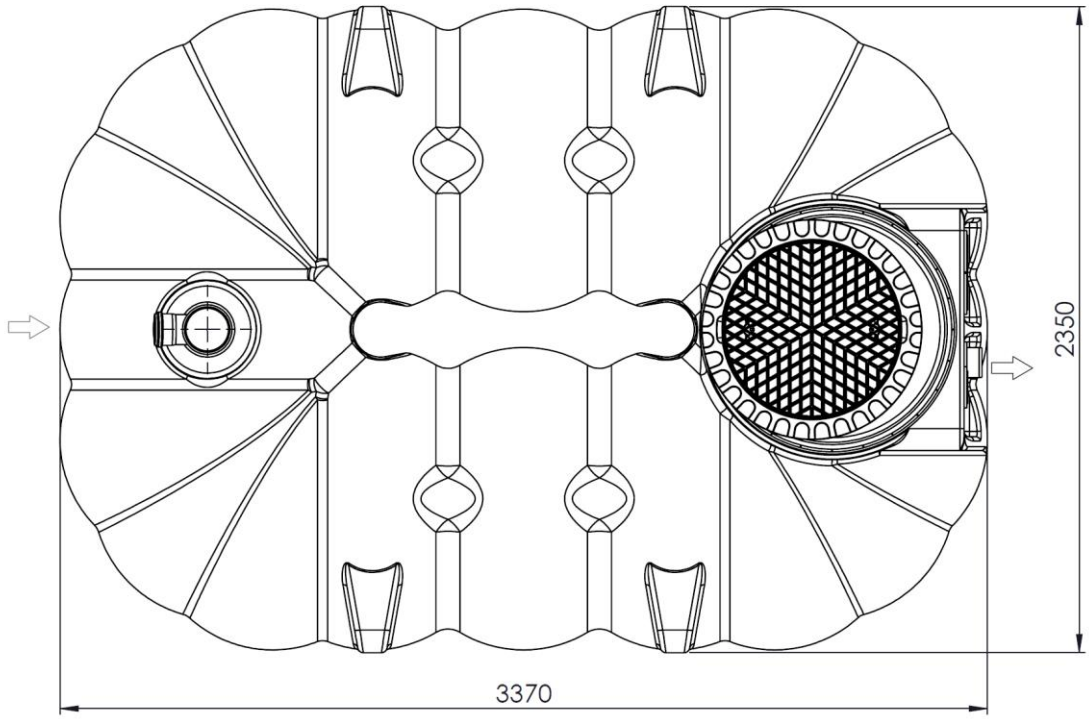

Exempel illustration med VS20 hals och lock, den konformade delen (kon) är inkluderad i leveransen.

6.2.5 Slamavskiljare NEO 10000

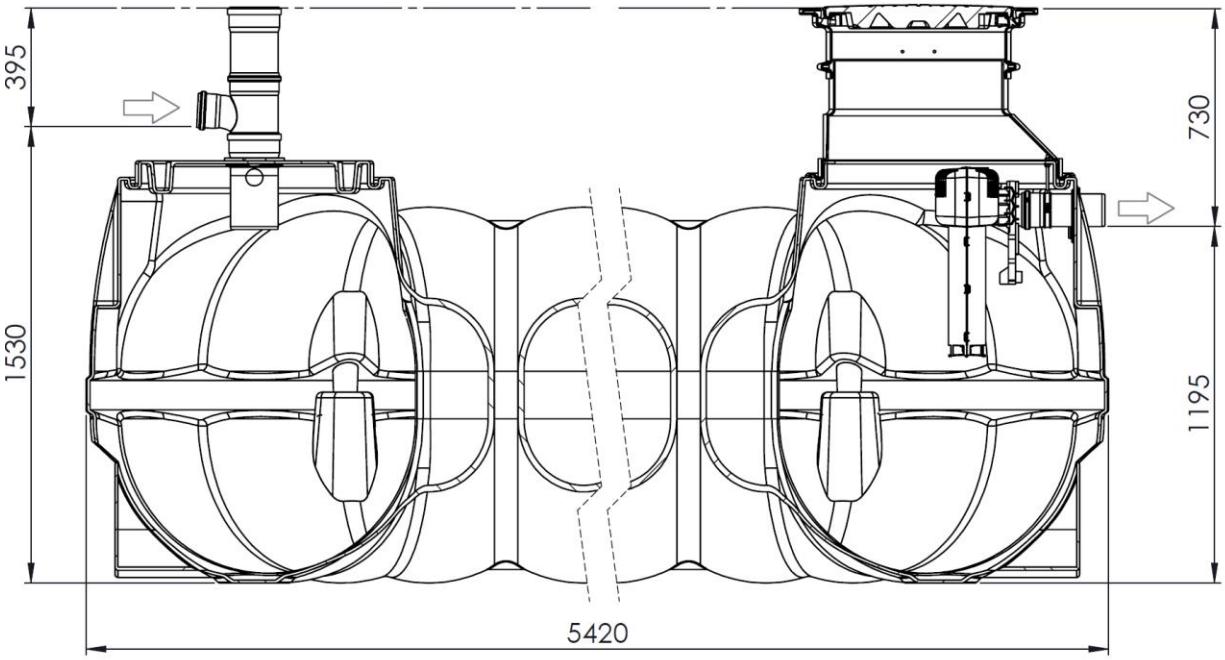

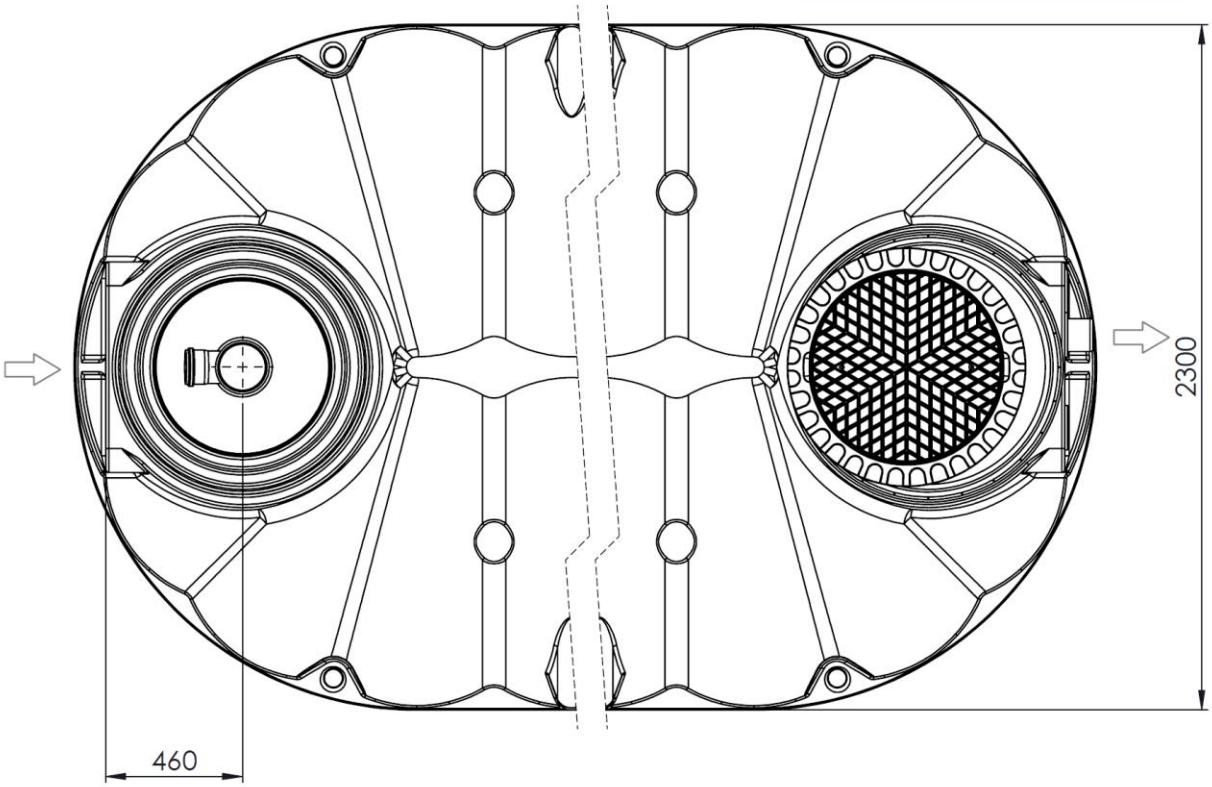

Exempel illustration med VS20 hals och lock, den konformade delen (kon) är inkluderad i leveransen.

7 CE-PRESTANDADEKLARATION NEO

PREMIER TECH

REWATEC

CE

Prestandadeklaration

(enligt byggproduktförordningen CPR nr 305/2011)
Nr DOKK8403SE 230126

1	Produktens namn	**KANE -xxxx NEO slamavskiljare - minireningsverk upp till 50 personer -**
2	Referenskod	**KANExxxx: -3000, -5000, -7100, -10000**
3	Avsedd användning	**förtillverkade slamavskiljare av PE (polyeten)**
4	Tillverkare	**Premier Tech Water and Environment GmbH, Am Gammgraben 2, D-19258 Boizenburg, Germany**
5	Tillverkarens representant	**Marco Rumberg CEO, rumm@premiertech.com**
6	System för bedömning	**3**
7	Harmoniserad teknisk specifikation	**EN 12566-1:2000/A1:2003** **Första året för CE-deklaration: 2017**
8	Anmält organ	**PIA GmbH (NB 1739) utförde den första inspektionen med system för bedömning 3 samt skapade testrapport nr PIA2017-HWG-1702-1014.01**

Hydraulisk effektivitet Enligt EN 12566-1	Polystyrenpärlor: Effektivitet:	1,45 g 99,86 %
Strukturellt beteende (pit-test)	PIA2017-ST-PIT-1702-1014.01 Godkänd (VÅTA förhållanden)	
Modell NEO	Storlek	Max. nedsänkningsdjup i grundvatten enligt installationsspecifikation: **till tankens mitt**
KANE3000 (testad modell)	**3 m³**	**VÅTT 0,52 m**
KANE5000	**5 m³**	VÅTT 0,56 m
KANE7100	**7,1 m³**	VÅTT 0,64 m
KANE10X0	**10 m³**	VÅTT 0,63 m
Vattentäthet (test med vatten)	Godkänd	
Hållbarhet	Godkänd	
Brandbeteende	E	
Utsläpp av farliga material	NPD	

Den här prestandadeklarationen utfärdas på eget ansvar av den tillverkare som anges under punkt 4.

Den här deklarationen bekräftar att prestandan överensstämmer med angivna förordningar, direktiv och standarder.
Den ger inga garantier för produktens egenskaper. Alla tillhandahållna säkerhetsanvisningar,
tekniska underlag samt anvisningar för montering, installation, driftsättning, drift och underhåll måste åtföljas.

Undertecknad på tillverkarens vägnar av:

Boizenburg, januari 2023

8 CE-PRESTANDADEKLARATION BL26

Prestandadeklaration

(enligt byggproduktförordningen CPR nr 305/2011)
Nr DOKK8411SE 230525

1	Produktens namn	**KABL -xxxx BL26 slamavskiljare - minireningsverk**
2	Referenskod	**KABL2600, KABL2660;KABLxxxx**
3	Avsedd användning	**förtillverkade slamavskiljare av PE (polyeten)**
4	Tillverkare	**Premier Tech Water and Environment GmbH, Am Gammgraben 2, D-19258 Boizenburg, Germany**
5	Tillverkarens representant	**Marco Rumberg (managing director), rumm@premiertech.com**
6	System för bedömning	**3**
7	Harmoniserad teknisk specifikation	**EN 12566-1:2000/A1:2003** **Första året för CE-deklaration: 2023**
8	Anmält organ	**PIA GmbH (NB 1739) utförde den första inspektionen med system för bedömning 3 samt skapade testrapport nr PIA2023-HWG-2303-1024, PIA2023-NC-2303-1024**

Hydraulisk effektivitet Enligt EN 12566-1		Polystyrenpärlor: 0,49 g Effektivitet: 99,95 %	
Strukturellt beteende (pit-test)	**PIA2015-ST-PIT-1406-1043.01**	Godkänd (VÅTA förhållanden)	
Modell	Nominell storlek	Användbar volym	Max. nedsänkningsdjup i grundvatten enligt installationsspecifikation: **till tankens mitt**
KABL2600 (testad modell)	**2 m³**	**2,3 m³**	**VÅTT 0,67 m**
Vattentäthet (test med vatten)	Godkänd		
Hållbarhet	Godkänd		
Brandbeteende	E		
Utsläpp av farliga material	NPD		

Den här prestandadeklarationen utfärdas på eget ansvar av den tillverkare som anges under punkt 4.

Den här deklarationen bekräftar att prestandan överensstämmer med angivna förordningar, direktiv och standarder.
Den ger inga garantier för produktens egenskaper. Alla tillhandahållna säkerhetsanvisningar,
tekniska underlag samt anvisningar för montering, installation, driftsättning, drift och underhåll måste åtföljas.

Undertecknad på tillverkarens vägnar av:

Boizenburg, Maj 2023

9 SERVICE SCHEMA

	Underhållsprotokoll			Kommentarer / specifika händelser	
Datum	Slamnivå [cm]	Slam borttagning gjort?	Rengjort lamellfilter utförd?	t.ex. In / uttag okej? etc.	Namn / signatur

Ansvarsfriskrivning:

Tekniska ändringar och alla rättigheter förbehålls. Inget ansvar tas för eventuella tryckfel. Innehållet i installations- och monteringsanvisningarna ingår i garantivillkoren. Vid planering och installation måste gällande standarder och andra föreskrifter samt anvisningar om förebyggande av olyckshändelser följas.

© 2023, Premier Tech Water and Environment